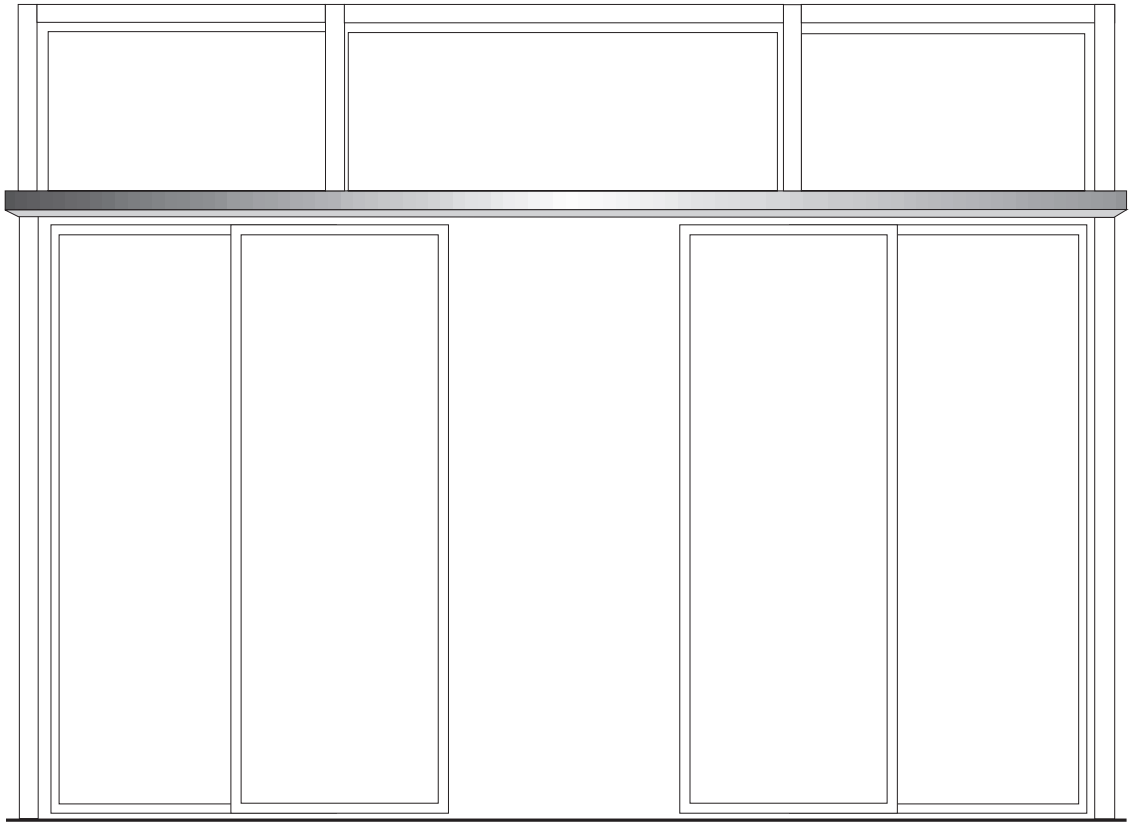

GEZE MCRdrive
ECdrive H

Oversættelse af den originale driftsvejledning

DA Brugervejledning

168695
2025-12_04

Indholdsfortegnelse

Symboler og tegn ... 3
Produktansvar ... 3
Revideringer og gyldighed ... 3
Yderligere informationer ... 3

1 Generelle sikkerhedsinformationer ... 4
1.1 Til brugeren ... 4
1.2 Anvendelse i overensstemmelse med bestemmelserne ... 4

2 Beskrivelse ... 5
2.1 Konstruktion ... 5
2.2 Oplysninger om sikkerhed og farezoner generelt ... 6
2.3 Sikkerhedshenvisninger og fareområder for GEZE MCRdrive og ECdrive H ... 6
2.4 Sikkerhedshenvisninger og fareområder for GEZE MCRdrive ... 7

3 Betjening ... 8
3.1 Normal drift ... 8
3.2 Vælg driftstype ... 10
3.3 Spærring og oplåsning af driftstype ... 12

4 Manglende netspænding ... 13

5 Fejlmeddelelser ... 14
5.1 Tastprogramkontakt TPS/displayprogramkontakt DPS ... 14
5.2 Mekanisk programkontakt MPS/MPS-ST ... 14

6 Hvad skal jeg gøre, hvis...? ... 14

7 Rengøring og vedligeholdelse ... 16
7.1 Rengøring ... 16
7.2 Vedligeholdelse ... 16
7.3 Genopladeligt batteri ... 17

8 Reservedele og sliddele ... 18

9 Sikkerhedsteknisk kontrol udført af en fagmand ... 18

10 Tekniske data ... 18

11 Ordliste ... 19

Symboler og tegn

Advarselshenvisninger
I denne vejledning anvendes advarsler for at advare dig mod personskader og materielle skader.
- ▶ Sørg for altid at læse og overholde disse advarselshenvisninger.
- ▶ Følg alle foranstaltninger, der er mærket med advarselssymbol og advarselsord.

Advarsels-symbol	Advarselsord	Betydning
	**ADVARSEL**	Fare for personer. Manglende overholdelse kan medføre alvorlige eller dødelige kvæstelser.
	**FORSIGTIG**	Fare for personer. Tilsidesættelse kan medføre lette til mellemsvære kvæstelser.

Yderligere symboler og illustrationer
For at tydeliggøre en korrekt betjening, er vigtige informationer og tekniske anvisninger særligt fremhævet.

Symbol	Betydning
	betyder "Vigtig information"; Informationer, for at undgå materielle skader
	betyder "yderlig information" Brugerens opmærksomhed på vigtige tillægsinformationer skal øges. Der truer ingen fare for personer eller ting, dog er det særligt nyttigt at læse disse tillægsinformationer opmærksomt igennem.
▶	Symbol for en handling: Her skal du gøre noget. ▶ Overhold rækkefølgen ved flere handlingstrin.

Produktansvar

Iht. producentens ansvar for egne produkter og iht. Produktansvarsloven skal de informationer, der er indeholdt i brugerhåndbogen (produktinformationer og korrekt brug,
forkert brug, produktydelse, produktvedligeholdelse, informations- og instruktionspligter) overholdes.
Ved manglende overholdelse bortfalder producentens ansvar.

Revideringer og gyldighed

Version 04: SW-version 5.1, gyldig fra produktionsår 2025.

Yderligere informationer

Informationer for ibrugtagning og vedligeholdelse findes i tilslutningsmanualen og monteringsvejledningerne til de forskellige automatiske skydedøre.

1 Generelle sikkerhedsinformationer

1.1 Til brugeren

Læs og følg denne brugermanual inden ibrugtagning af døren. Følgende sikkerhedshenvisninger skal altid følges

- Overhold alle drifts-, og vedligeholdelsesbetingelser, der er foreskrevet af GEZE.
- Ibrugtagning, foreskreven montage, vedligeholdelses- og reparationsarbejder skal udføres af sagkyndige personer, der er autoriseret af GEZE.
- Supplerende nationale og europæiske retningslinjer skal overholdes.
- Må kun anvendes kun i tørre rum.
- Intervallerne for sikkerhedstekniske kontroller skal overholdes i overensstemmelse med de nationale forskrifter.
- Tilslutningen til netspændingen skal udføres af en faguddannet elektriker.
- Uden godkendelse fra GEZE må der ikke gennemføres ændringer på anlægget.
- Ved uautoriserede ændringer på anlægget afviser GEZE ethvert ansvar for de resulterende skader.
- Bygningsadministratoren er ansvarlig for en sikker drift af anlægget.
- Den sikre drift af anlægget skal kontrolleres regelmæssigt af en servicetekniker.
- Skulle sikkerhedsanordninger være forkert indstillet og således ikke mere kunne opfylde deres påtænkte formål, er en fortsat drift ikke tilladt. Serviceteknikeren skal informeres omgående.
- Sørg for at sikkerhedsskiltene er synligt sat på ved glasfløje, og befinder sig i læselig tilstand.
- Programkontakten skal beskyttes mod uberettiget adgang.
- Fare for kvæstelser pga .skarpe kanter på dørdrevet når kåben fjernes.
- Fare for kvæstelser ved nedhængende komponenter.
- Apparatet kan benyttes af børn på 8 år og ældre, samt af personer med nedsatte fysiske, sensoriske eller mentale evner eller mangel på erfaring og viden, såfremt disse personer er under opsyn eller instrueret i den sikre brug af apparatet og de resulterende farer.
- Børn må ikke lege med apparatet.
- Rengøring og overvågning må ikke udføres af børn uden opsyn.

1.2 Anvendelse i overensstemmelse med bestemmelserne

- De automatiske dørsystemer GEZE MCRdrive og ECdrive H er ikke beregnet til følgende anvendelser:
  - Ved flugt- og redningsveje
  - Ved brandsikrede tætninger af dørlukkere for branddør
- De automatiske dørsystemer GEZE MCRdrive og ECdrive H er beregnet til brug i medicinske områder.
- Det automatiske dørsystem GEZE MCRdrive er kun beregnet til områder med personer, der er instrueret i funktionen af de sænkende fløje og betjeningen via dørhåndtaget.

Skydedørsystemerne adskiller sig ved de følgende funktioner og kendetegn:

	GEZE MCRdrive	ECdrive H
Lineær bevægelse af fløjen	✔	✔
Tæt lukkende fløj i lukket position	✔	–
Hermetisk lukkebevægelse: Sænk og tryk fløjen mod væggen og færdiggulvet.	✔	–
1-fløjet udførsel	✔	✔
2-fløjet udførsel	–	✔
Støjværn	(ekstraudstyr)	–

2 Beskrivelse

2.1 Konstruktion

Det viste dørsystem er kun en principvisning.
Af tekniske årsager kan ikke alle muligheder vises her.
Betjeningselementer kan placeres individuelt.

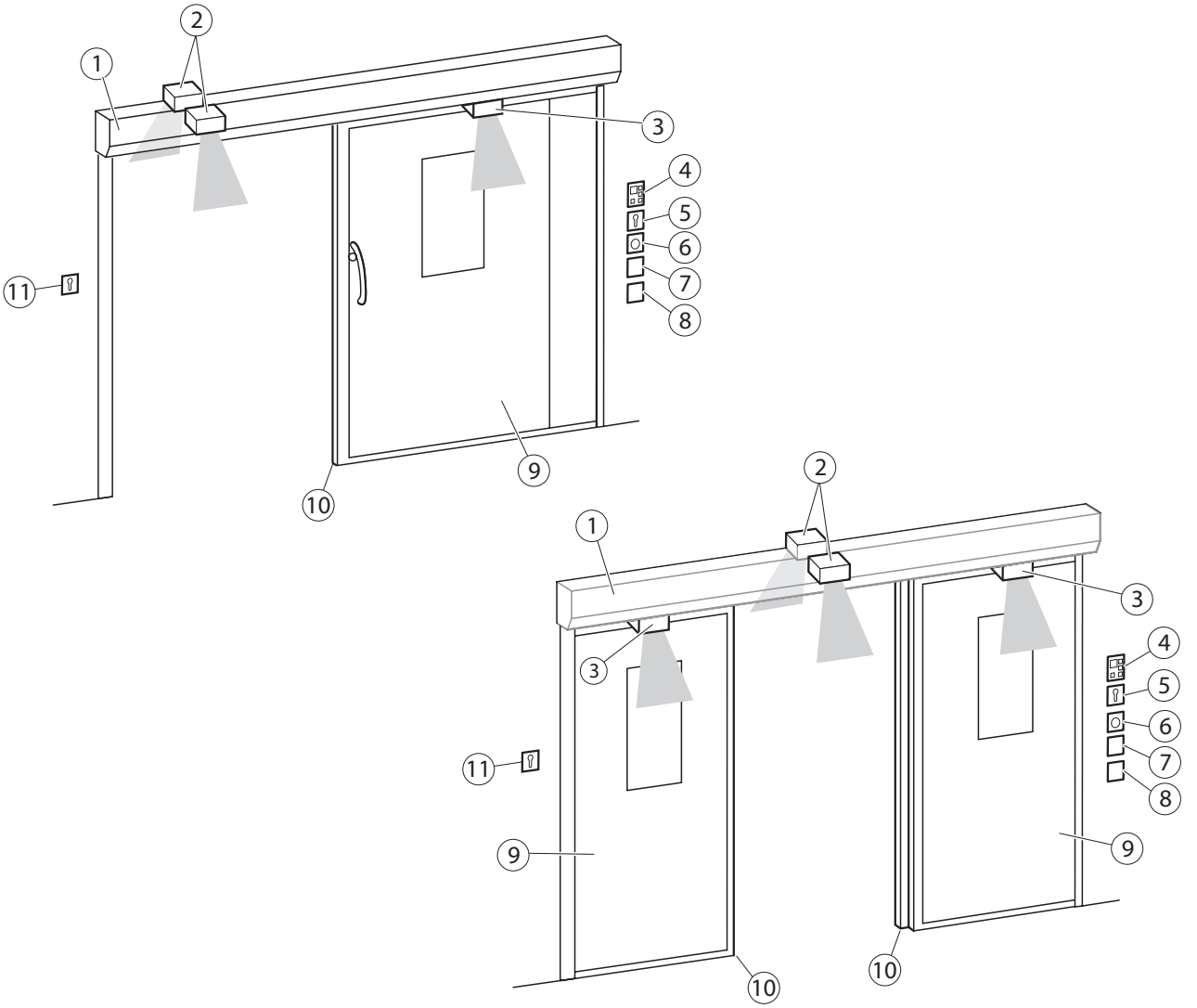

1 Vinduesmotor
2 Kombisensor
3 Sikkerhedssensor Åbning
4 Programkontakt
5 Nøgleafbryder (option) til frigivelse af programkontakten
6 Knap Rengøringsfunktion
7 Knappen Sygeplejerskeåbning (reduceret åbningsbredde)
8 Knap Sengefunktion (fuld åbningsbredde)
9 Fløj
10 Gulvstyr
11 Kontaktgiver "autoriseret" (KB) til berettiget åbning (f.eks. med nøgleafbryder)

2.2 Oplysninger om sikkerhed og farezoner generelt

På automatiske døre opstår farlige zoner, når dørfløjene bevæger sig.
Disse farlige zoner kan sikres gennem passende sikkerhedsforanstaltninger, såsom overholdelse af sikkerhedsafstande samt mekaniske eller elektriske sikringer.
Derudover skal installatøren af anlægget udarbejde en sikkerhedsanalyse for hver dør inden ibrugtagning. Hertil anvendes dokumentet "GEZE-sikkerhedsanalyse for automatiske skydedøre".

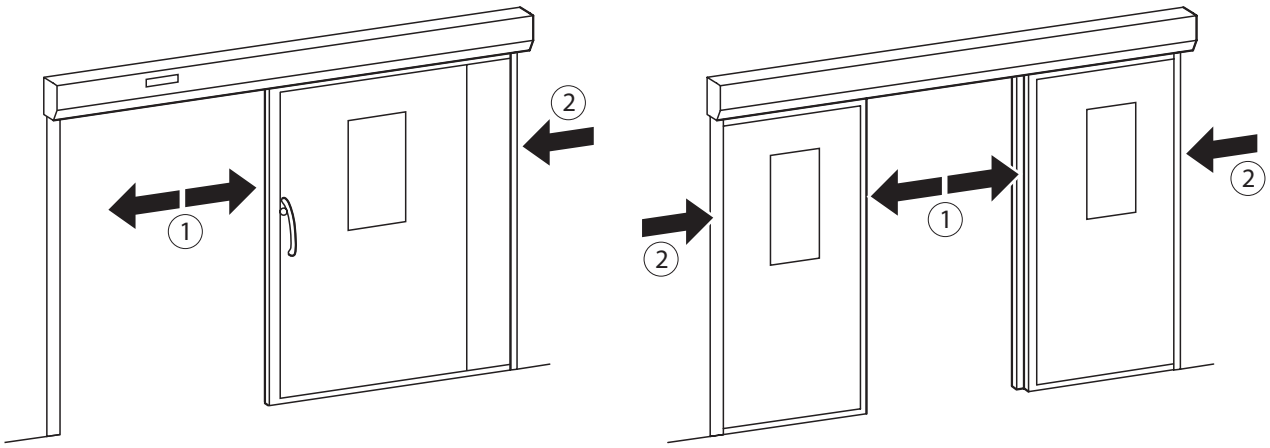

1 Farlig zone mellem hovedlukkekanten og den modsat liggende lukkekant (fare for at støde sig eller komme i klemme)
2 Farlig zone mellem sidelukkekanten og den modsat liggende lukkekant/væg (fare for at støde sig eller komme i klemme)

2.3 Sikkerhedshenvisninger og fareområder for GEZE MCRdrive og ECdrive H

Ved dørfløje, som er udstyret med et greb til at åbne dørene via Push & Go-funktionen med, findes tillige følgende farer resp. tilbageværende risici:

- Fare for at støde sig og/eller komme i klemme mellem greb og væg.
- Fare for at tøjdele bliver hængende i grebet.

Farlige zoner på grebet

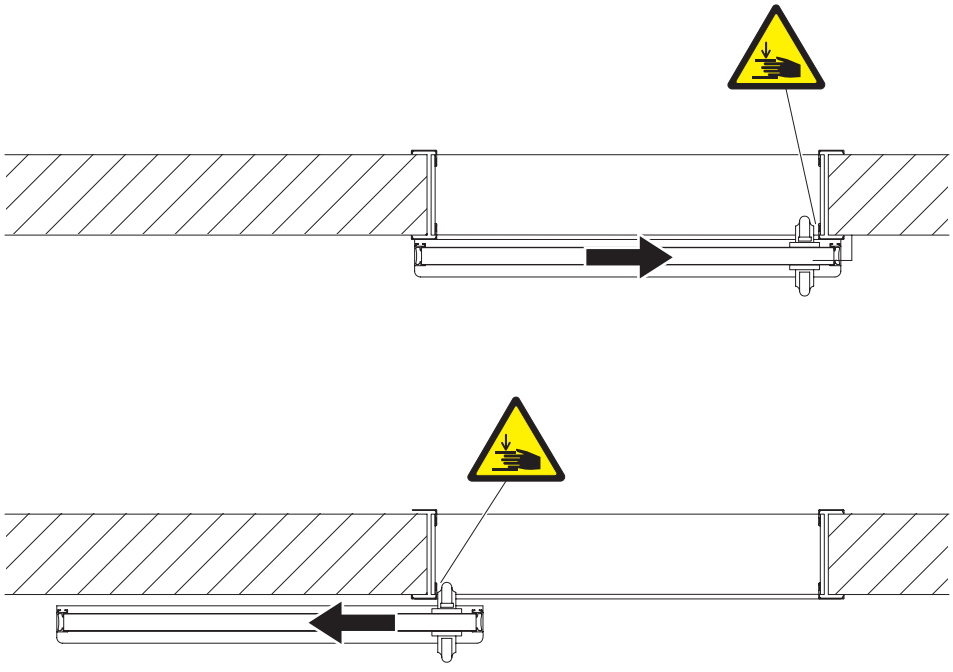

2.4 Sikkerhedshenvisninger og fareområder for GEZE MCRdrive

Ved dørfløje, som er udstyret med et drejeligt greb til at løfte dørene med, når de åbnes, og til at åbne med via Push & Go-funktionen, findes tillige følgende farer resp. tilbageværende risici:

- Fare for at støde sig og/eller komme i klemme mellem greb og væg eller greb og dør.
- Fare for at støde sig og/eller komme i klemme via en person på grebet overfor.
- Fare for at tøjdele bliver hængende i grebet.

Når dørfløjen lukkes, sænker fløjen sig ned mod gulvet for derved at tætne af.
Dette udgør en ekstra fare for at komme i klemme/en tilbageværende risiko mellem dørfløj og gulv.

Farezone mellem dørfløj og gulv, når dørfløj sænker sig

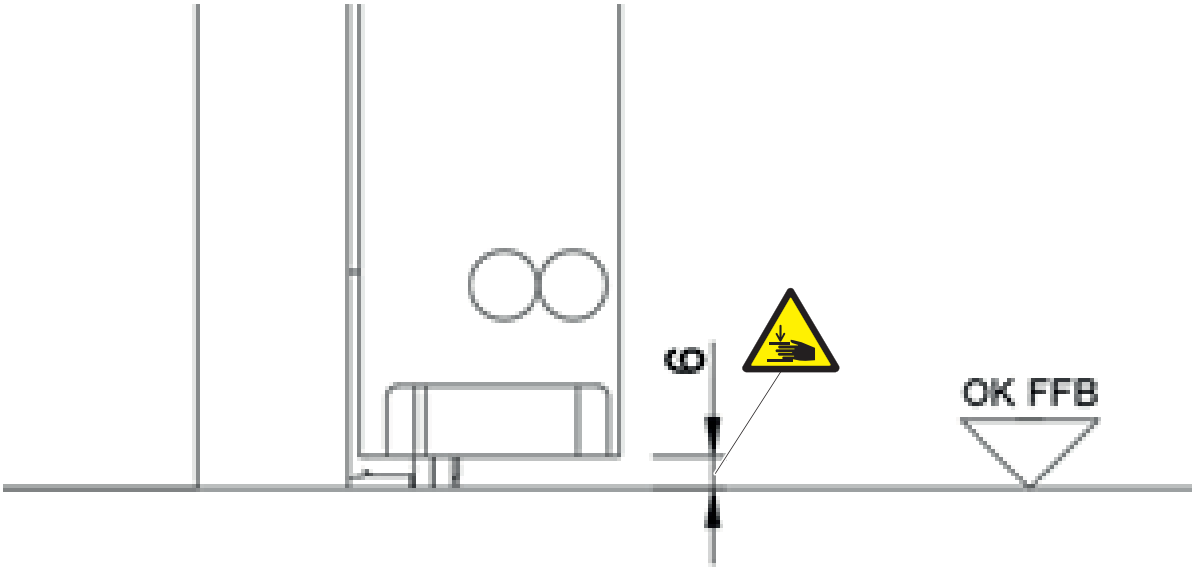

3 Betjening

3.1 Normal drift

GEZE skydedøre kan benyttes med specielle kredsløb, der kan forårsage et afvigende funktionsmønster. Spørg den ansvarlige servicetekniker om, hvilke specielle kredsløb der i givet fald er installeret.

3.1.1 Standard-funktioner (driftstype Automatik)

I normal drift åbnes og lukkes døren automatisk.

Hvad sker der?	Hvad gør døren?
En kontaktgiver (knap, kontakt eller bevægelsessensor) udløses.	Døren åbner og lukker igen.
Sikkerhedssensor Lukke afbrydes ved åben dør.	Døren forbliver åben.
Sikkerhedssensor Lukke afbrydes ved lukket dør.	Døren forbliver lukket.
Sikkerhedssensor Lukke afbrydes, mens døren lukker.	Døren åbnes igen.
Sikkerhedssensor Åbne afbrydes, mens døren er lukket.	Døren forbliver lukket.
Sikkerhedssensor Åbne afbrydes, når døren åbnes.	Døren bliver stående.
En person nærmer sig den åbne dør og en bevægelsessensor reagerer.	Døren forbliver åben.
En person nærmer sig den lukkende dør og en bevægelsessensor reagerer.	Døren åbnes igen.
Døren støder ved åbning på en forhindring.	Døren bliver stående, venter og forsøger tre gange at køre til åben position med reduceret hastighed. Derefter lukker døren igen.
Døren støder ved lukning på en forhindring.	Døren åbner straks igen, afventer åbenholdetiden og lukker igen med reduceret hastighed.

3.1.2 Funktion Push & Go

Der kan indstilles to Push & Go-varianter.

Push & Go med automatisk lukning

Hvad sker der?	Hvad gør døren?
Døren skubbes til side for åbning.	Døren fortsætter automatisk åbningsprocessen indtil den indlærte reducerede åbningsvidde. Døren lukkes automatisk efter den indstillede åbenholdetid.
Åben dør skubbes til lukning inden udløbet af åbenholdetiden.	Døren afbryder automatisk lukningen indtil lukket position.

Push & Go manuelt

Hvad sker der?	Hvad gør døren?
Døren skubbes til side for åbning.	Døren fortsætter automatisk åbningsprocessen indtil den indlærte reducerede åbningsvidde og forbliver åben.
Døren skubbes til for lukning.	Døren fortsætter automatisk lukningsprocessen, indtil den er i lukket position.

- Funktionerne via kontaktor til automatisk åbning er også aktive i Push & Go-drift.
- Sikkerhedsfunktionerne er ved Push & Go-funktionen identiske med standardfunktionen.

3.1.3 Særlige funktioner

Dørsystemets særlige funktioner udløses via specielle kontakter.

Kontakter / knapper	Hvad bevirker denne kontakt / knap?
Kontaktor "Berettiget" sengeåbning	Døren åbner op til fuld åbningsbredde og lukker igen, når åbenholdetiden er udløbet.
Knappen Sygeplejerskeåbning (kontaktgiver KI/KA)	Døren åbner op til reduceret åbningsbredde og lukker igen, når åbenholdetiden er udløbet.
Knap Rengøringsfunktion (indgang PE1)	Døren åbner op til fuld åbningsbredde og forbliver åben. Ved fornyet aktivering lukkes døren igen.
Knap Lukke (indgang PE2)	Døren lukker automatisk Hvis en dør er åbnet manuelt efter en manuel adgang via Push & Go og ikke er blevet lukket efter adgangen, kan døren blive lukket fra et centralt sted ved hjælp af denne knap.
Programkontaktens nøgleafbryder	Hvis der er tilsluttet en nøgleafbryder på programkontakten, kan betjeningen af programkontakten låses eller låses op.
Nødstop-kontakt (strømløs)	Døren åbner og udfører den til batteridriften valgte funktion: ▫ Åbne og afbryde ▫ Lukke og afbryde ▫ Normaldrift i maksimal 30 minutter eller 30 gange åbne/lukke, så åbne og afbryde ▫ Normaldrift i maksimal 30 minutter eller 30 gange åbne/lukke, så lukke og afbryde
Nødtryk	Døren stopper og kan bevæges frit med håndkraft

3.2 Vælg driftstype

Uden nøgleafbryder er programkontakterne tilgængelige for alle.
Ved behov kan adgangen til programkontakten begrænses ved hjælp af en ekstra nøgleafbryder eller ved tildeling af password (ST220) til berettigede personer.

3.2.1 Displayprogramkontakt (DPS)

På displayprogramkontakten kan driftstyperne indstilles ved at trykke på de pågældende knapper.
Betjening via uautoriserede kan spærres på følgende måde:

- Tilslutning af en ekstra nøglekontakt

eller

- tildeling af et password, der kan indstilles med ST220 i servicemenuen

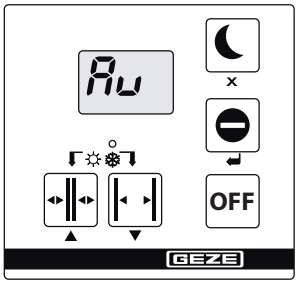

Driftstilstand	Knap	Display				Forklaring
		DA	GB	FR	IT	
Automatik		Au	Au	Au	Au	Døren åbner og lukker igen. Kontaktor inde og ude aktiv.
Lukketid (envejsdrift)		LS	Eo	Su	Su	Kontaktor inde aktiv. Kontaktgiver udvendig kun aktiv, så længe døren ikke er lukket. Døren åbner indefra og udad ved gennemgang.
Konstant åben		do	Hi	OP	PA	Døren forbliver åben.
Nat/låst		nO	no	ni	n-	Vises, indtil døren er lukket og låst (såfremt låsning forefindes).
		nA	ni	no	ni	Døren er lukket og låst (såfremt låsning forefindes). Bevægelsessensor ikke aktiv. Kun kontaktor "Berettiget" er aktiv.
Fra (service-/rengøringsposition)	OFF	OF	OF	OF	OF	Drevet er deaktiveret til serviceformål. Fløjene kan bevæges frit med håndkraft. Aktiverings- og sikkerhedssensorerne har ingen funktion. Drivmotor og låsning er afbrudt.
Fuld åbningsvidde	+					Døren åbner i hele åbningsvidden. Lysdiode slukker.
Reduceret åbningsbredde *	+					Døren åbner kun på en del af den mulige åbningsvidde (kan indstilles). Lysdiode lyser.

3.2.2 Tastprogramkontakt (TPS)

På tastprogramkontakten vælges anlæggets driftstilstand, og det tilsvarende program vises.
Den ønskede driftstype kan indstilles ved tryk på knap ▲ og ▼. LED'en for den aktuelle driftstype lyser.
Betjening via uautoriserede kan spærres på følgende måde:

- Tilslutning af en ekstra nøglekontakt

eller

- tildeling af et password, der kan indstilles med ST220 i servicemenuen

Tastprogramkontakt TPS

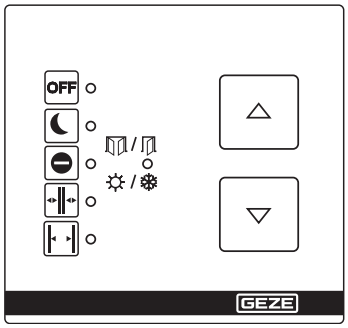

Driftstilstand	Knap	Display	Forklaring
Automatik	▲ eller ▼	OFF ○ ☾ ○ ⊖ ○ ⇹ ● ⇹ ○	Døren åbner og lukker igen. Kontaktor inde og ude aktiv.
- Fuld åbningsvidde	▲ + ▼	🚪 / 🚪 ○ ☼ / ❄	Døren åbner over hele sin åbningsbredde.
- Reduceret åbningsvidde	▲ + ▼	🚪 / 🚪 ● ☼ / ❄	Døren åbner kun på en del af den mulige åbningsvidde (kan indstilles).
Lukketid (envejsdrift)	▲ eller ▼	OFF ○ ☾ ○ ⊖ ● ⇹ ○ ⇹ ○	Kontaktor inde aktiv. Kontaktgiver udvendig kun aktiv, så længe døren ikke er lukket. Døren åbner indefra og udad ved gennemgang.
Konstant åben	▲ eller ▼	OFF ○ ☾ ○ ⊖ ○ ⇹ ○ ⇹ ●	Døren forbliver åben.
Nat/låst	▲ eller ▼	OFF ○ ☾ ● ⊖ ○ ⇹ ○ ⇹ ○	Døren er lukket og låst (såfremt låsning forefindes). Bevægelsessensor ikke aktiv. Kun kontaktor "Berettiget" er aktiv.
Fra (service-/rengøringsposition)		OFF ● ☾ ○ ⊖ ○ ⇹ ○ ⇹ ○	Drevet er deaktiveret til serviceformål. Fløjene kan bevæges frit med håndkraft. Aktiverings- og sikkerhedssensorerne har ingen funktion. Drivmotor og låsning er afbrudt.

3.2.3 Mekanisk programkontakt (MPS, MPS-ST)

Ved at betjene drejekontakten kan den ønskede driftstype indstilles. Drejekontaktens markering skal pege på den ønskede driftstype.

MPS-ST opfylder samme funktion som MPS. Den ønskede driftstype kan kun indstilles ved hjælp af den medfølgende nøgle. Programkontakten spærres ved at trække nøglen ud.

Programkontakt mekanisk programkontakt

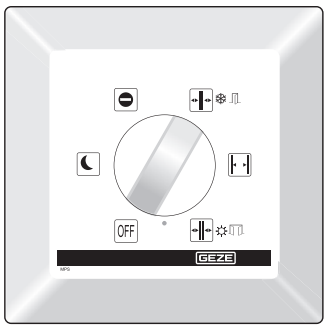

Programkontakt MPS-ST



Driftstilstand	Indstilling	Forklaring
Automatik		Døren åbner og lukker igen. Kontaktor inde og ude aktiv.
▫ Fuld åbningsvidde		Døren åbner i hele åbningsvidden. Vinter-LED slukkes.
▫ Reduceret åbningsvidde		Døren åbner kun på en del af den mulige åbningsvidde (kan indstilles).
Lukketid (envejsdrift)		Kontaktor inde aktiv. Kontaktgiver udvendig kun aktiv, så længe døren ikke er lukket. Døren åbner kun ved brug indefra og ud.
Konstant åben		Døren forbliver åben.
Nat/låst		Døren er lukket og låst (såfremt låsning forefindes). Bevægelsessensor ikke aktiv. Kun kontaktor "Berettiget" er aktiv.
Fra (service-/rengøringsposition)	OFF	Drevet er deaktiveret til serviceformål. Fløjene kan bevæges frit med håndkraft. Aktiverings- og sikkerhedssensorerne har ingen funktion. Drivmotor og låsning er afbrudt.

3.3 Spærring og oplåsning af driftstype

3.3.1 Ved displayprogramkontakt og tastprogramkontakt – lås/lås op med ekstra nøgleafbryder

- ▶ Til låsning drejes nøglekontakten kort.
- ▫ Ved displayprogramkontakt signaleres låsningen af betjeningen med "- -" efter tryk på en vilkårlig knap.
- ▫ Ved tastprogramkontakt signaleres låsningen af betjeningen ved at LED'en, som hører til den indstillede driftstype, blinker én gang efter tryk på en vilkårlig knap.
- ▶ Til oplåsning drejes nøglekontakten igen kort.

Derefter er betjeningen permanent låst op.

4 Manglende netspænding

Ved manglende netspænding (f.eks. strømsvigt) skal man først kontrollere den lokale sikring på stedet.

Tilstand	Reaktion
Ingen netspænding (f.eks. strømsvigt)	I driftstype "Nat" forbliver døren lukket og låst. **Standard-drev:** I driftstype Lukketid, Reduceret åbningsvidde, Fuld åbningsvidde og Konstant åben er dørens reaktion afhængigt af de ved ibrugtagningen indstillede parametre: ▫ Døren bliver stående i den aktuelle position og afbryder. ▫ Ved drev med integreret genopladeligt batteri afhængig af valgt funktion: ▫ Døren lukker og afbryder. ▫ Døren åbner og afbryder. ▫ Normaldrift i maksimalt 30 minutter eller 30 gange åbne-/lukkecyklusser, så lukke og afbryde. ▫ Normaldrift i maksimalt 30 minutter eller 30 gange åbne-/lukkecyklusser, så åbne og afbryde.
Netspænding genoprettet	Den senest indstillede driftstype er aktiv. Døren lukkes langsomt og forbliver lukket, indtil den første åbningskommando gives.
Låsning/oplåsning, hvis der ikke er netspænding (f.eks. ved strømsvigt) ved tandremslåseanordningen	Låsning er kun hensigtsmæssig ved lukket dør. **Låsning ved drev med integreret batteri** ▫ Når døren skal låses, og denne dør er den eneste adgang: ▶ Luk døren manuelt indefra. ▶ Tryk på låsestiften. ▶ Tryk så længe på kontaktgiveren til berettiget åbning (inde), til initialiseringen af drevet er afsluttet. Displayprogramkontakt eller tastprogramkontakt viser driftstype Nat. Dør åbner – bygningen forlades – dør lukker – låser igen og afbryder. **Oplåsning udefra ved drev med integreret batteri** ▶ Tryk så længe på kontaktgiveren til berettiget åbning (ude), til drevet er initialiseret og døren begynder at åbne. Dør åbner – dør lukker – låser igen og afbryder. **Oplåsning indefra ved drev med integreret batteri:** ▶ Tryk så længe på kontaktgiveren til berettiget åbning (ude), til drevet er initialiseret og døren begynder at åbne. Dør åbner – dør lukker – låser igen og afbryder. **Låsning ved drev uden batteri (kun muligt indefra)** ▶ Skub døren til den ønskede låseposition og tryk på låsestiften. **Oplåsning ved drev uden batteri (kun muligt indefra)** ▶ Træk låsestiften ud.

5 Fejlmeddelelser

5.1 Tastprogramkontakt TPS/displayprogramkontakt DPS

Indikator Tastprogramkontakt					Betegnelse	Visning displayprogramkontakt
OFF						
–	–	–	–	–	ingen driftsspænding	
–	–	–	x	x	Automatik for varm	45, 46, 48, 75, 78
–	–	x	–	x	Position	26, x.x
–	–	x	x	–	SIS	13, 19
–	–	x	x	x	Motor	10, 11, 12, 71, 72
–	x	–	–	x	Aktivering længere end 4 min	35, 36, 37, 38, 39, 40
–	x	–	x	x	Sluse, vindfang	33
–	x	x	–	–	Genopladeligt batteri	61
–	x	x	x	–	Åbningstid for lang	64
x	–	–	–	x	Alarm	07, 08, 32, 42, 44
x	–	–	x	x	DCU104	50
x	–	x	–	–	SIO, BO	27, 29, 41
x	x	–	–	–	Strømsvigt	03
x	x	–	–	–	Styring	01, 02, 28, 47, 60, 63, 65, 70, 77, 79
x	x	x	–	–	Låsning	16, 17, 18, 51, 53
x	x	x	–	x	Kommunikation	15, 34, 52, 54, 59

5.2 Mekanisk programkontakt MPS/MPS-ST

Hvis der opstår en fejl i anlægget, vises denne via en konstant lysende LED.

▶ Kontakt servicetekniker.

6 Hvad skal jeg gøre, hvis...?

Problem	Årsag	Afhjælpning
Døren åbner og lukker for langsomt	Gulvføringsområde tilsmudset	▶ Afbryd strømtilførslen (nødstopanordning eller lokal sikring på stedet). ▶ Rengør gulvføringsområde.
	Forhindring i bevægelsesvejen	▶ Fjern hindringen, og kontrollér om dørfløjene er letløbende.
	Sikkerhedssensor Lukke (SIS) afbrudt eller indstillet forkert	▶ Rengør sikkerhedssensor Lukke (SIS) rengøring (fotocelle). ▶ Kontrollér lysgardinets indstillinger.
Døren åbner og lukker hele tiden	Hindring i bevægelsesområdet, f.eks. sten i gulvføringsområdet	▶ Afbryd strømtilførslen (nødstopanordning eller lokal sikring på stedet). ▶ Fjern hindring, rengør gulvføringsområde.
	Indstråling eller refleksioner, f.eks. reflekterende gulv, regndråber, planter / blomsterkasser, plakater/ udhæng eller lignende i bevægelses-sensorens registreringsområde	▶ Kontrollér bevægelsessensorernes registreringsfelt.
	Forkert indstillet bevægelsessensor	▶ Kontrollér bevægelsessensorernes registreringsfelt.
Døren åbner kun lidt	Forhindring i bevægelsesvejen	▶ Fjern hindringen, og kontrollér om dørfløjene er letløbende.
Døren åbner ikke	Forhindring i bevægelsesvejen	▶ Fjern hindringen, og kontrollér om dørfløjene er letløbende.
	Bevægelsessensoren er forkert ind-stillet eller defekt (indvendig og/eller udvendigt)	▶ Kontrollér bevægelsessensor.
	Driftstype "Nat", "FRA"	▶ Vælg en anden driftstype.
	Driftstype "Lukketid"	▶ Vælg Driftstype "Automatik".
	Bundlåse er låst	▶ Lås bundlåse op.

Problem	Årsag	Afhjælpning
	Lock M er låst	▶ Lås krogrigellåsen op.
	Ingen netspænding (f.eks. strømsvigt)	Se kapitel 4, Manglende netspænding.
Døren låses ikke op eller låses ikke	Låsning defekt	Lås/oplås døren med håndkraft: ▶ Kontrollér låsning i driftstype "Nat". Hvis låsningen er defekt: ▶ Kontakt servicetekniker.
Dør lukker ikke	Sikkerhedssensor Lukke (SIS) afbrudt eller indstillet forkert	▶ Rengør sikkerhedssensoren Lukke (SIS). ▶ Kontrollér lysgardinets indstillinger.
	Forhindring i bevægelsesvejen	▶ Fjern hindringen, og kontrollér om dørfløjene er letløbende.
	Bevægelsessensoren aktiverer uafbrudt	▶ Kontrollér bevægelsessensor.
	Driftstype "Permanent åben", "FRA"	▶ Vælg en anden driftstype.
	Ingen netspænding (f.eks. strømsvigt)	Se kapitel 4, Manglende netspænding.
Programvælger kan ikke betjenes	Programvælger er låst Programvælger er defekt	▶ Betjen nøglekontakt. ▶ Indtast password. ▶ Bestil service.
Indikation af fejlmeldinger på programkontakt	Fejl på anlægget	Se kapitel 5, Fejlmeldinger

Gennemførelse af reset/sletning af fejlhukommelse

▫ Ved tastprogramkontakt:
▶ Skift med knap ⊡ eller ⊡ til driftstype Fra(se kapitel 5.1).
▶ Tryk samtidigt på knap ⊡ og ⊡ i 1 sek.

▫ Ved displayprogramkontakt med OFF-knap
▶ Indstilling af driftstype "Fra".
▶ Tryk samtidigt på knap ⊞+⊞ i 1 sek.

Fejlhukommelsen er slettet.
▶ Vælg driftstype igen.

7 Rengøring og vedligeholdelse

7.1 Rengøring

ADVARSEL!
Fare for elektrisk stød pga. usagkyndig rengøring!
- Få døren kun rengøre af undervist personale!

FORSIGTIG!
Fare for kvæstelser ved sammenstød og klemning!
- Stil driftstypen på "Fra".
- Sørg for at sikre fløjene mod utilsigtet bevægelse inden rengøringen.
- Rengøringen må kun udføres af personer, der er undervist i sikkerhedsanordningerne.
- Døren skal markeres tilsvarende under rengøring.
- Anlægget skal under rengøringen sikres mod uautoriseret omstilling af driftstype.

Hvad skal rengøres?	Hvordan skal der rengøres?
Sikkerhedssensor	Tør af med en fugtig klud.
Glasflader	Afvaskes med koldt eddikevand, og tørres.
Rustfrie overflader	Tør af med en ikke-ridsende klud.
Lakerede overflader	Vask af med vand og sæbe.
Elokserede overflader	Tør af med ikke-alkalisk brun sæbe (pH-værdi 5,5 … 7).
Programkontakt	Tør af med en fugtig klud, brug ikke rengøringsmidler.

7.2 Vedligeholdelse

- Ejeren skal sikre, at anlægget virker fejlfrit. For at sikre en fejlfri drift skal dørsystemet serviceres af en servicetekniker, når vedligeholdelsesvisningen begynder at lyse.

Vedligeholdelsesindikationen befinder sig på programkontakten. Udførelsen kan variere alt efter anvendt programkontakt:

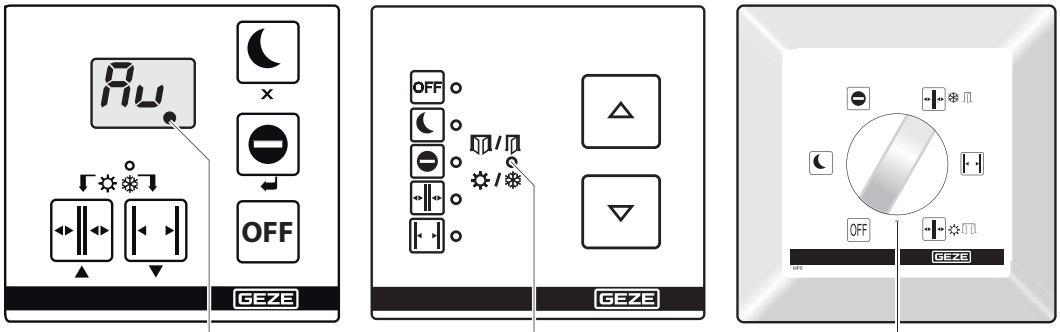

17 18 19

Programkontakt	Vedligeholdelsesindikation
Displayprogramkontakt (17)	Der vises et rødt punkt forneden til højre på displayet.
Tastprogramkontakt (18)	LED "reduceret åbningsbredde" blinker.
Mekanisk programkontakt, MPS-ST (19)	LED blinker.

Vedligeholdelsesindikationen lyser efter den angivne kalendertid eller antal åbningscyklusser, afhængig af, hvad der indtræder først:

Dørsystem	Kalendertid	Åbningscyklusser
GEZE MCRdrive	1 år	500.000
ECdrive H		

7.3 Genopladeligt batteri

Informationer vedrørende batteriloven:
(Gældende i Danmark og alle andre medlemslande i EU og andre europæiske lande, sammen med landenes egne bestemmelser for et separat indsamlingssystem for gamle batterier.)
I henhold til batteriloven er vi i forbindelse med salg af batterier eller genopladelige batterier eller i forbindelse med levering af udstyr, der indeholder batterier eller genopladelige batterier, forpligtet til, at gøre dig opmærksom på følgende:
Batterier og genopladelige batterier må ikke bortskaffes sammen med almindeligt husholdningsaffald. Bortskaffelse sammen med husholdningsaffald er i henhold til batteriloven strengt forbudt. Som slutforbruger er du ifølge loven forpligtet til at aflevere brugte batterier. Bortskaf gamle batterier på en kommunal genbrugsstation eller hos forhandleren. Batterier, som du har modtaget fra os, kan du efter brug returnere til os pr. post. Adressen er: GEZE GmbH, Wareneingang, Reinhold-Vöster-Str. 21-29, D-71229 Leonberg.



Batterier, der indeholder skadelige stoffer, er forsynet med et symbol med en overkrydset skraldespand. Under symbolet af skraldespanden findes den kemiske betegnelse for det skadelige stof, Cd for kadmium, Pb for bly, Hg for kviksølv.

Automatiske skydedøre fra GEZE indeholder NiCd-batterier.
NiCd-batterier skal senest udskiftes efter 2 år.

8 Reservedele og sliddele

Følgende tabel viser de anbefalede udskiftningsintervaller for reservedele og sliddele. Oplysningerne gælder som producentens anbefalinger under normale forhold. Afhængigt af anvendelsesmiljøet og anvendelsen kan kortere intervaller være nødvendige.

Tilgængelige sliddele	**Producentens anbefaling for udskiftningsinterval**
Genopladeligt batteri	2 år
Rullevogn/Kørehjul og støtteruller	1,5 millioner cyklusser eller 5 år
Rengørings- og tætningsbørster i dørsystemet	2 millioner cyklusser eller 5 år
Tætningsgummi	2 millioner cyklusser eller 5 år
Tandrem	2 millioner cyklusser eller 5 år
Gulvstyr	1 million cyklusser
Styreruller	2 millioner cyklusser eller 5 år
Gummireb	200.000 cyklusser eller 1 år
Skinnekurve til gummireb	200.000 cyklusser eller 1 år
Rengøringsbørste på rullevogn	1 år
Endestop	2 millioner cyklusser eller 5 år
Teleskopdør med stålwire	Ved slitage eller beskadigelse
Låseenhed	Ved slitage eller beskadigelse
Reservedel	**Producentens anbefaling for udskiftningsinterval**
Motor-gearenhed	2 millioner cyklusser eller 5 år
Holder til kåbe	Ved beskadigelse

9 Sikkerhedsteknisk kontrol udført af en fagmand

I henhold til EN 16005 "Kraftudløste døre", kapitel 4.2.1
skal maskinel betjente døre inden den første ibrugtagning, efter væsentlige ændringer og i øvrigt en gang om året kontrolleres af GEZE autoriseret sagkyndig for deres sikre tilstand.

10 Tekniske data

	GEZE MCRdrive	**ECdrive H**
Åbningshastighed	0,2 m/s…0,7 m/s	
Lukkehastighed	0,2 m/s…0,5 m/s	
Elektriske tilslutningsværdier	230 V; 50 Hz iht. DIN IEC 38	
Tilslutningseffekt	maks. 450 VA	maks. 300 VA
Strømforbrug for eksterne apparater	Tilslutning 24 V DC; max. 1000 mA	
Spænding i nøddrift af genopladeligt batteri	24 V; 700 mAh	
Temperaturområde	–15° C til +50° C; kun for tørre rum	
Kapslingsklasse	IP 20	
Åbningsbredde (mm)		
▫ 1-fløjet	800–2500	700–2200
▫ 2-fløjet	–	900–2200
Dørfløjvægt (kg)		
▫ 1-fløjet	200	120
▫ 2-fløjet	–	2 × 120
Gennemgangshøjde, maks. (mm)	Den maksimale monteringshøjde for kombisensorer er 3500 mm, for radar-bevægelsessensorer 4000 mm.	

Ændringer forbeholdt

11 Ordliste

Begreb	Forklaring
Aktivering inde (KI)	Knap, kontakt eller bevægelsessensor til aktivering af styreenheden. Aktiveringselementet befinder sig inde i det rum, der lukkes af døren. Aktiveringsdriftstype i driftstyper AUTOMATIK og LUKKETID. I driftstypen "Natlåst" og "Fra" er aktiveringselementet uden funktion.
Aktivering ude (KA)	Knap, kontakt eller bevægelsessensor til aktivering af styreenheden. Aktiveringselementet befinder sig uden for det rum, der lukkes af døren. Aktiveringsfunktionen i driftstilstanden AUTOMATIK. I driftstype "Lukketid, "Nat/låst" og "Fra" er aktivering uden funktion.
Aktiveringselement berettiget (KB)	Adgangskontrol (f.eks. nøglekontakt eller kortlæser) til aktivering af styreenheden for berettigede personer. Aktiveringsfunktionen er aktiv i driftsmodi "Automatik", "Lukketid", "Nat/låst" og "Fra".
Sikkerhedssensor Åbn (SIO)	Tilstedeværelsessensor (f.eks. aktiv-infrarød-lyssensor) til afsikring af dørens køreområde i åbneretning. Sensoren sikrer sidelukkekanten.
Sikkerhedssensor Lukke (SIS)	Tilstedeværelsessensor (f.eks. aktiv-infrarød-lyssensor) til afsikring af dørens køreområde i lukkeretning. Sensoren sikrer hovedlukkekanten ind-, og udvendigt.
Nødstop	Selvlåsende kontakt, som kan udløse en omgående stop af styreenheden i tilfælde af fare. Styreenheden bliver stående på den aktuelle position, indtil brugeren låser nødtrykket op igen og således afslutter nødstop-situationen.
Nødlåsning	Når nødlåsen udløses, lukkes og låses døren Aktiveringerne og sikkerhed er deaktiveret under lukkeprocessen.

Germany
GEZE GmbH
Niederlassung Süd-West
Tel. +49 (0) 7152 203 594
E-Mail: leonberg.de@geze.com

GEZE GmbH
Niederlassung Süd-Ost
Tel. +49 (0) 7152 203 6440
E-Mail: muenchen.de@geze.com

GEZE GmbH
Niederlassung Ost
Tel. +49 (0) 7152 203 6840
E-Mail: berlin.de@geze.com

GEZE GmbH
Niederlassung Mitte/Luxemburg
Tel. +49 (0) 7152 203 6888
E-Mail: frankfurt.de@geze.com

GEZE GmbH
Niederlassung West
Tel. +49 (0) 7152 203 6770
E-Mail: duesseldorf.de@geze.com

GEZE GmbH
Niederlassung Nord
Tel. +49 (0) 7152 203 6600
E-Mail: hamburg.de@geze.com

GEZE Service GmbH
Tel. +49 (0) 1802 923392
E-Mail: service-info.de@geze.com

Austria
GEZE Austria
E-Mail: austria.at@geze.com
www.geze.at

Benelux
GEZE Benelux B.V.
E-Mail: benelux.nl@geze.com
www.geze.be
www.geze.nl

Bulgaria
GEZE Bulgaria - Trade
E-Mail: office-bulgaria@geze.com
www.geze.bg

China
GEZE Industries (Tianjin) Co., Ltd.
E-Mail: chinasales@geze.com.cn
www.geze.com.cn

GEZE Industries (Tianjin) Co., Ltd.
Branch Office Shanghai
E-Mail: chinasales@geze.com.cn
www.geze.com.cn

GEZE Industries (Tianjin) Co., Ltd.
Branch Office Guangzhou
E-Mail: chinasales@geze.com.cn
www.geze.com.cn

GEZE Industries (Tianjin) Co., Ltd.
Branch Office Beijing
E-Mail: chinasales@geze.com.cn
www.geze.com.cn

France
GEZE France S.A.R.L.
E-Mail: france.fr@geze.com
www.geze.fr

Hungary
GEZE Hungary Kft.
E-Mail: office-hungary@geze.com
www.geze.hu

Iberia
GEZE Iberia S.R.L.
E-Mail: info.es@geze.com
www.geze.es

India
GEZE India Private Ltd.
E-Mail: office-india@geze.com
www.geze.in

Italy
GEZE Italia S.r.l. Unipersonale
E-Mail: italia.it@geze.com
www.geze.it

GEZE Engineering Roma S.r.l
E-Mail: italia.it@geze.com
www.geze.it

Korea
GEZE Korea Ltd.
E-Mail: info.kr@geze.com
www.geze.com

Poland
GEZE Polska Sp.z o.o.
E-Mail: geze.pl@geze.com
www.geze.pl

Romania
GEZE Romania S.R.L.
E-Mail: office-romania@geze.com
www.geze.ro

Russia
OOO GEZE RUS
E-Mail: office-russia@geze.com
www.geze.ru

Scandinavia – Estonia
GEZE Scandinavia AB eesti filial
E-Mail: estonia@geze.com
www.geze.ee

Scandinavia – Finland
GEZE Scandinavia AB Filial Finland
E-Mail: finland@geze.com
www.geze.fi

Scandinavia – Latvia
GEZE Scandinavia AB Latvijas filiāle
E-Mail: latvia@geze.com
www.geze.lv

Scandinavia – Lithuania
GEZE Scandinavia AB Filial Lietu.
E-Mail: lithuania@geze.com
www.geze.lt

Scandinavia – Sweden
GEZE Scandinavia AB
E-Mail: sverige.se@geze.com
www.geze.se

Scandinavia – Norway
GEZE Scandinavia AB avd. Norge
E-Mail: norge.se@geze.com
www.geze.no

Scandinavia – Denmark
GEZE Danmark
E-Mail: danmark.se@geze.com
www.geze.dk

Singapore
GEZE (Asia Pacific) Pte, Ltd.
E-Mail: gezesea@geze.com.sg
www.geze.com

South Africa
GEZE South Africa (Pty) Ltd.
E-Mail: info@gezesa.co.za
www.geze.co.za

Switzerland
GEZE Schweiz AG
E-Mail: schweiz.ch@geze.com
www.geze.ch

Türkiye
GEZE Kapı ve Pencere Sistemleri
E-Mail: office-turkey@geze.com
www.geze.com

Ukraine
LLC GEZE Ukraine
E-Mail: office-ukraine@geze.com
www.geze.ua

United Arab Emirates/GCC
GEZE Middle East
E-Mail: gezeme@geze.com
www.geze.ae

United Kingdom
GEZE UK Ltd.
E-Mail: info.uk@geze.com
www.geze.com

GEZE GmbH
Reinhold-Vöster-Straße 21–29
71229 Leonberg
Germany

Tel.: 0049 7152 203 0
Fax.: 0049 7152 203 310
info@geze.com · www.geze.com