Hub/ stroke	600	800	1200
C	379	479	679

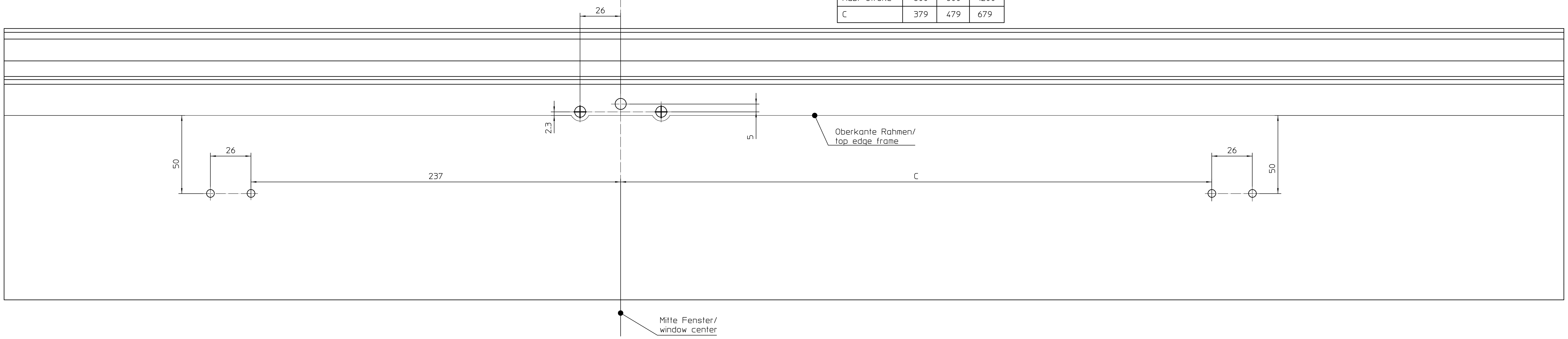

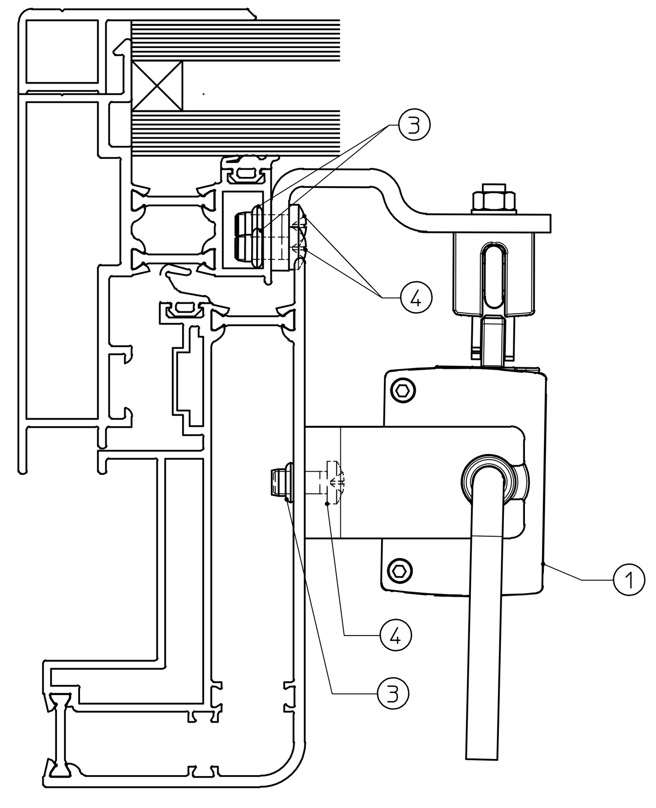

Pos.	Anz./ quant.	Teil/part
1	1	Powerchain
2	1	Konsolensatz D2/ console set D2
3	7	Einnietmutter/ clinch nut
4	7	Linsenschraube/ oval-head screw ISO 7045

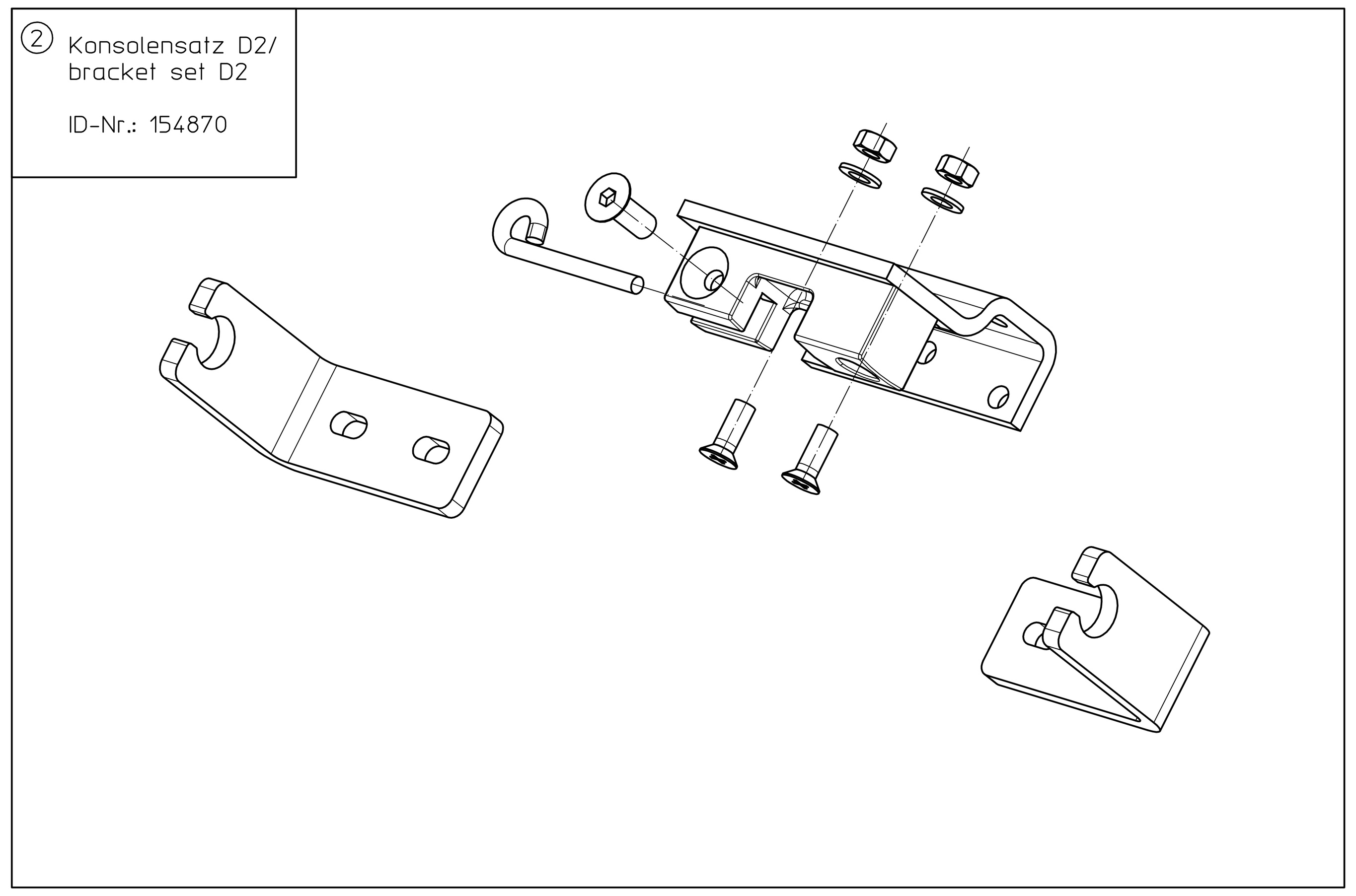

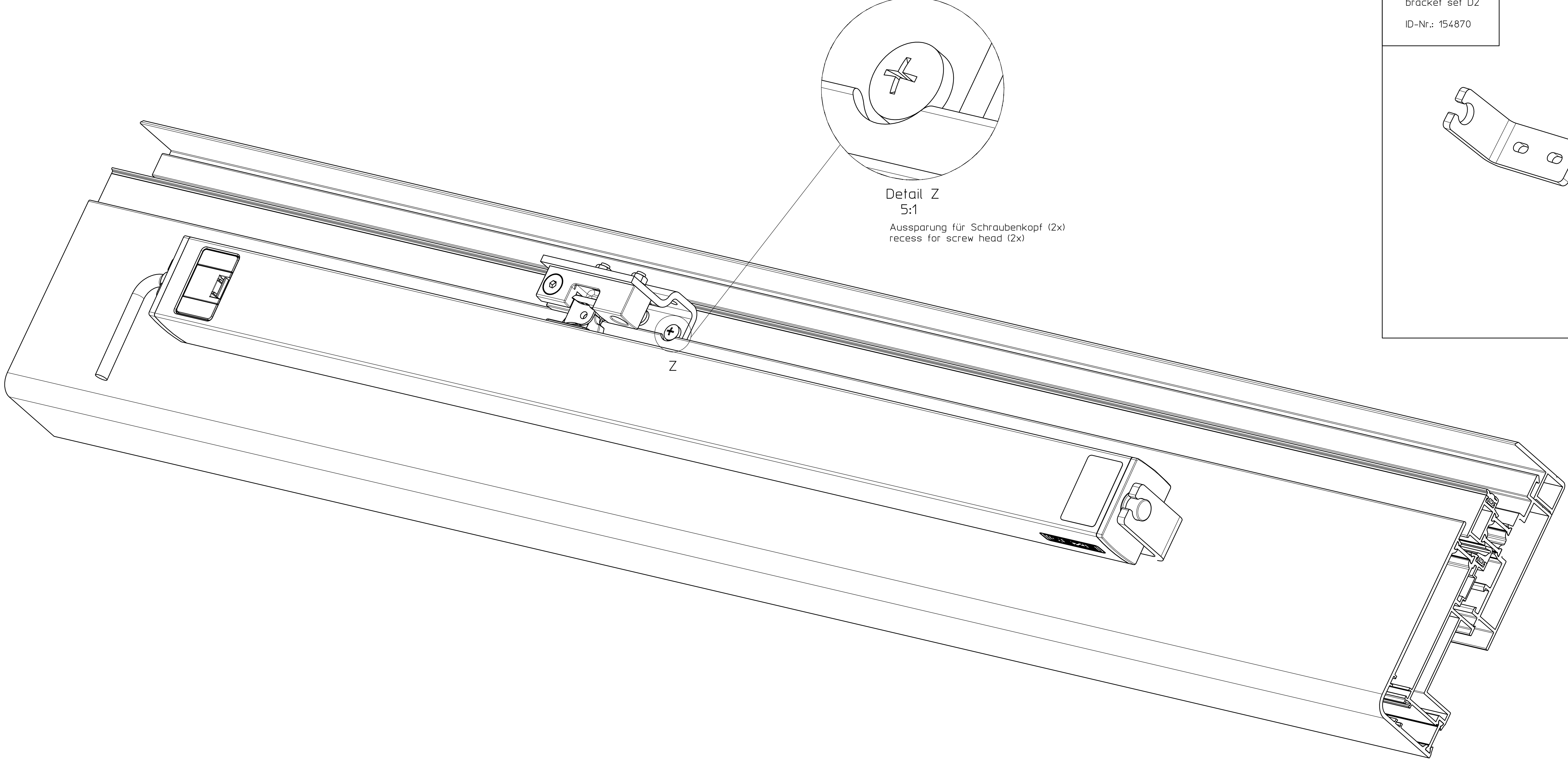

Diese Zeichnung entspricht dem Entwicklungsstand des Zeichnungsdatums bzw. der letzten Änderungseintragung. Aus der Benutzung der Zeichnung können keine Ansprüche, gleich welcher Art, einschließlich Schadenersatzansprüche, abgeleitet und gegen GEZE geltend gemacht werden. Die Zeichnung bleibt unser Eigentum und ist Dritten nur für die Vertragsdauer zur Benutzung überlassen. Sämtliche sich aus der Zeichnung ergebenden Ansprüche stehen ausschließlich GEZE zu.
Ohne vorherige Zustimmung von GEZE darf diese Zeichnung weder vervielfältigt noch Dritten zugänglich gemacht werden.
This drawing shows the actual state of product development at the date of the drawing or the revision date. No claims for damages in any form can be made against GEZE as a result of the interpretation of this drawing. This drawing remains the property of GEZE and is made available to third parties only for the duration of contractural obligations. All rights connected with this drawing remain in possession of GEZE. This drawing may not be copied or handed over to third parties without the express consent of GEZE.

EMPB = Erstmusterprüfbericht /First sample test report

EMPB	Dokversion docversion	Datum date	Name name	Mitteilungs-Nr. Doc. change no.
	00	25.04.16	u1270	*

GEZE GmbH
P.O. Box 13 63
71226 Leonberg
Germany

vertraulich / confidential

Benennung / designation
Powerchain Dachfenster
Alcoa AA 100

~~RoHS Compliant~~	Datum/date	Name
erstellt / drawn	25.04.16	u1270
Frg. Prod./Rel. Prod	28.04.16	u962

Blatt / von sheet / of: 1 / 1

Maßstab scale: 1:1

Material-Nr. ID-no.

Ersatz für: subst. for: 45166-1-0114

Ersetzt durch: subst. with:

Sprache / language: D

Zeichnungs-Nr. / document-no.: 45166-EP-006